evenflo

nuveu

FULL-SIZE STROLLER

Використання: Від 0 - 36 міс.
До 15 кг.

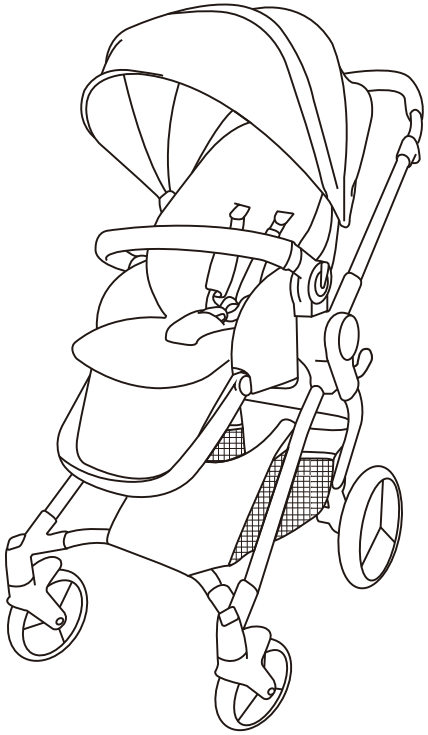

Уважно ознайомтеся з попередженнями та інструкціями! Невиконання цієї вимоги може призвести до серйозних травм або смерті!

ВАЖЛИВО - УВАЖНО ПРОЧИТАЙТЕ І ЗБЕРЕЖІТЬ ДЛЯ ВИКОРИСТАННЯ В МАЙБУТНЬОМУ

©2019 Evenflo Company, Inc.

www.evenflo.com
EVENFLO COMPANY, INC.,
1801 COMMERCE DRIVE, PIQUA, OH 45356

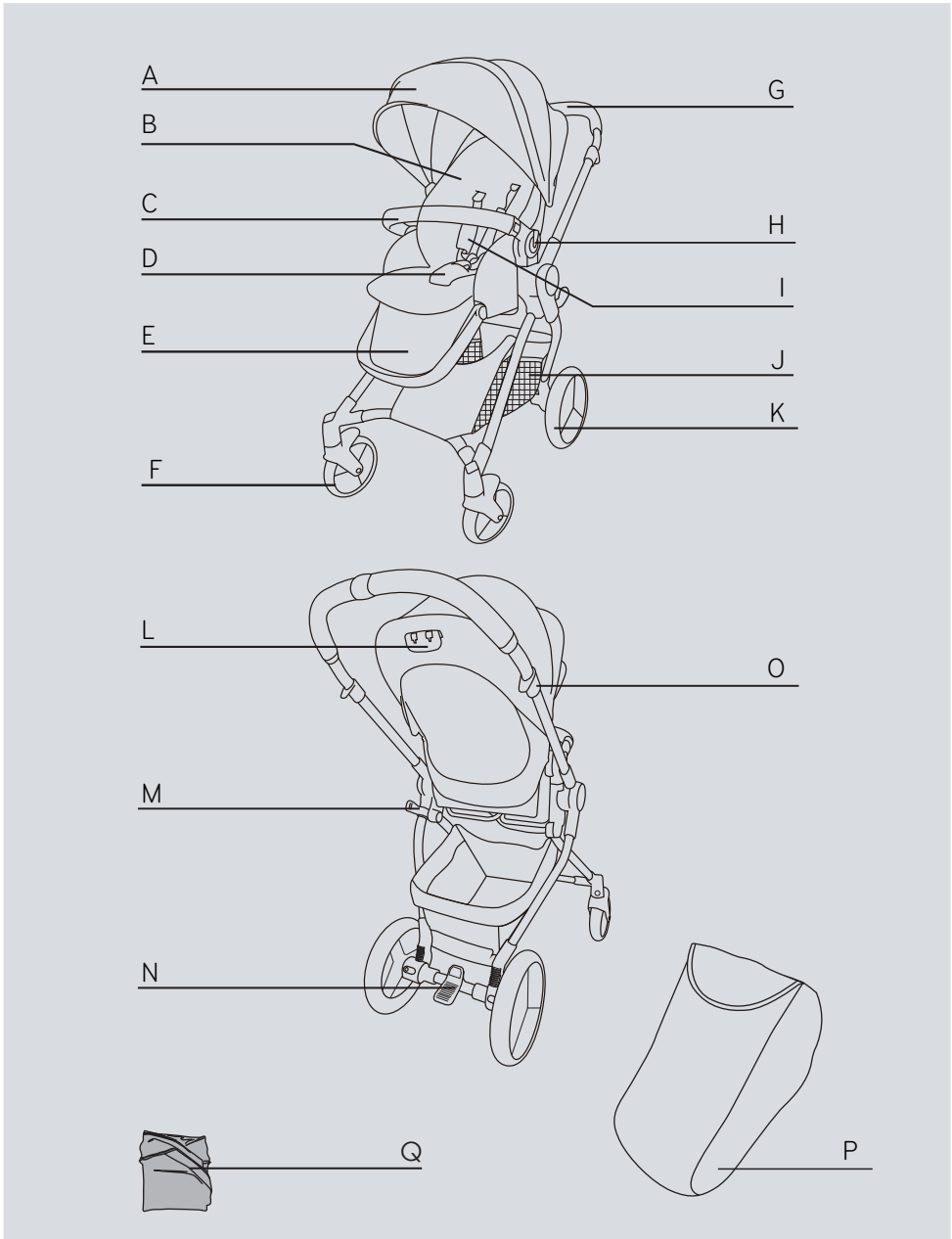
A
B
C
D
E
F
G
H
I
J
K
L
M
N
O
P
Q

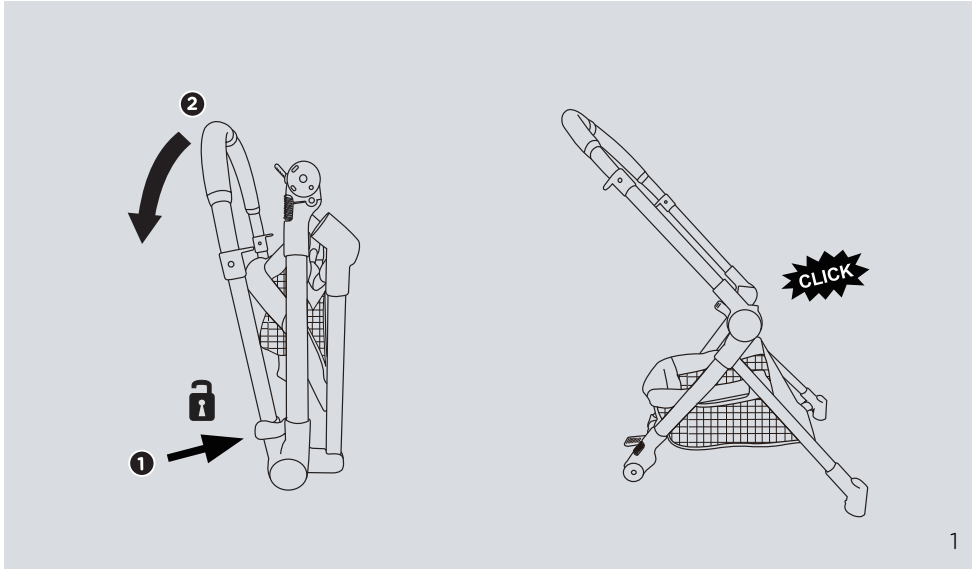
2
1
CLICK
1

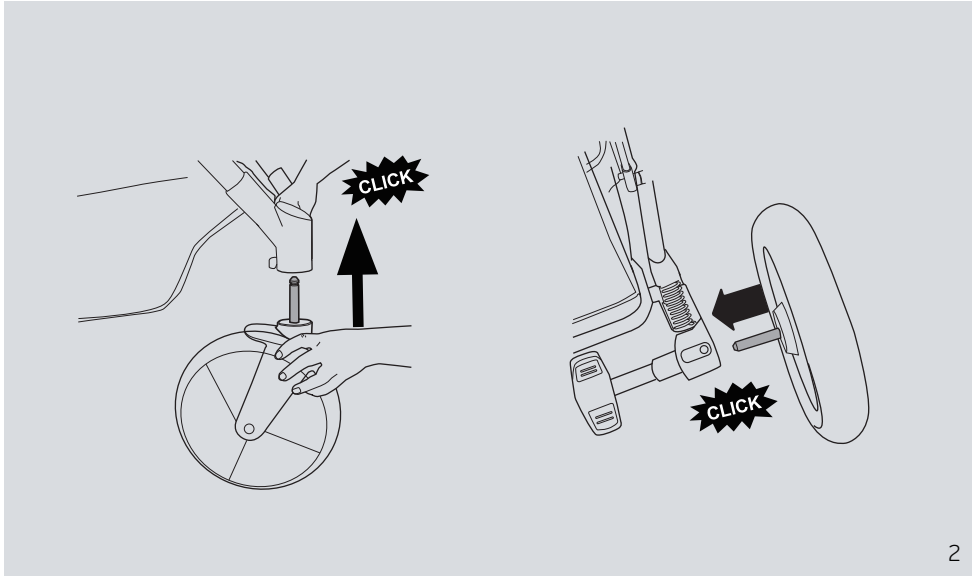
CLICK
CLICK
2

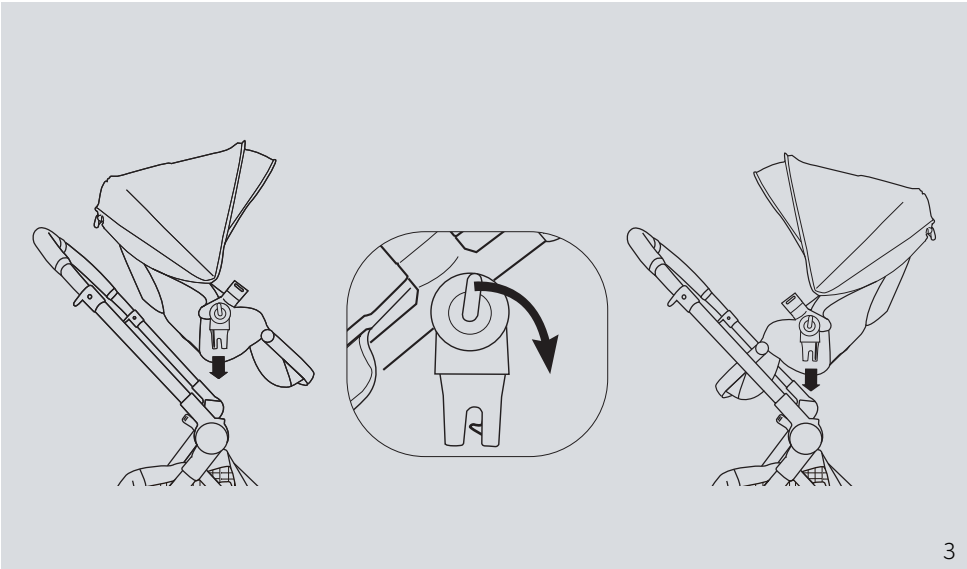
3

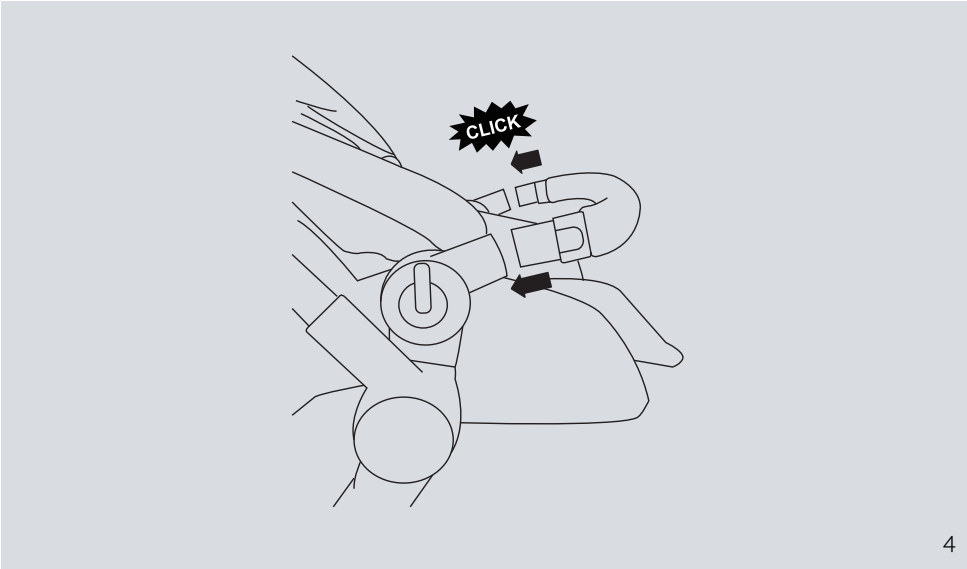
CLICK
4

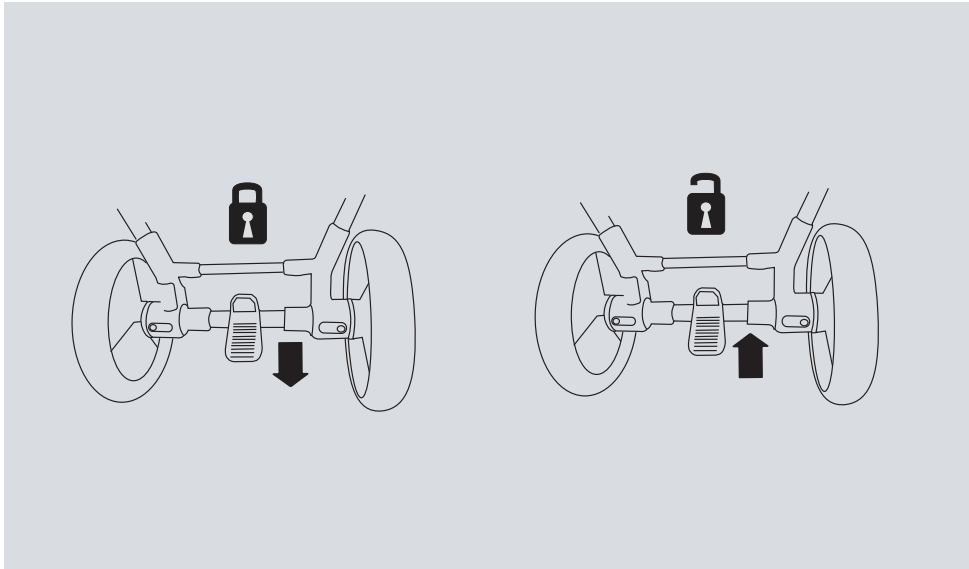

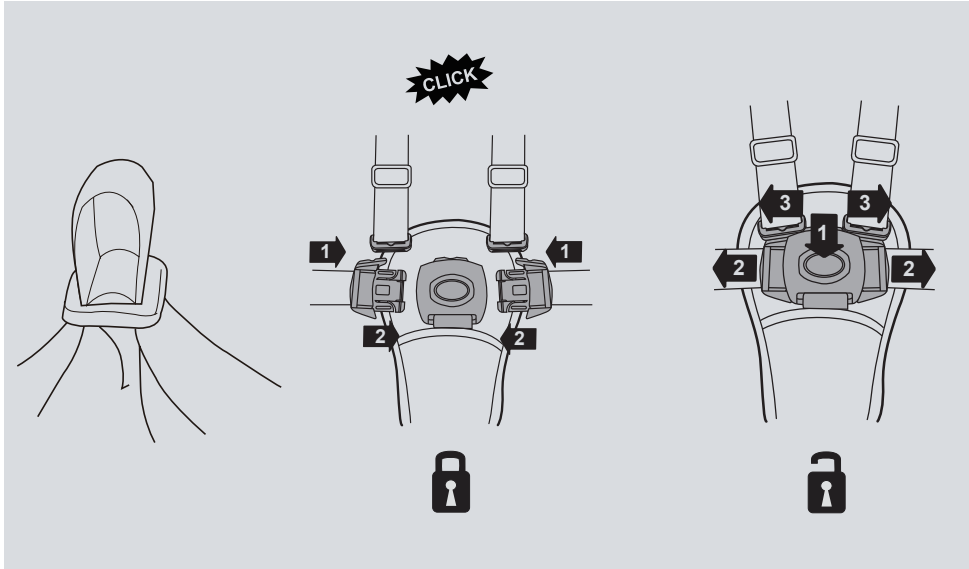
CLICK
1
1
2
2
3
3
1
2
2

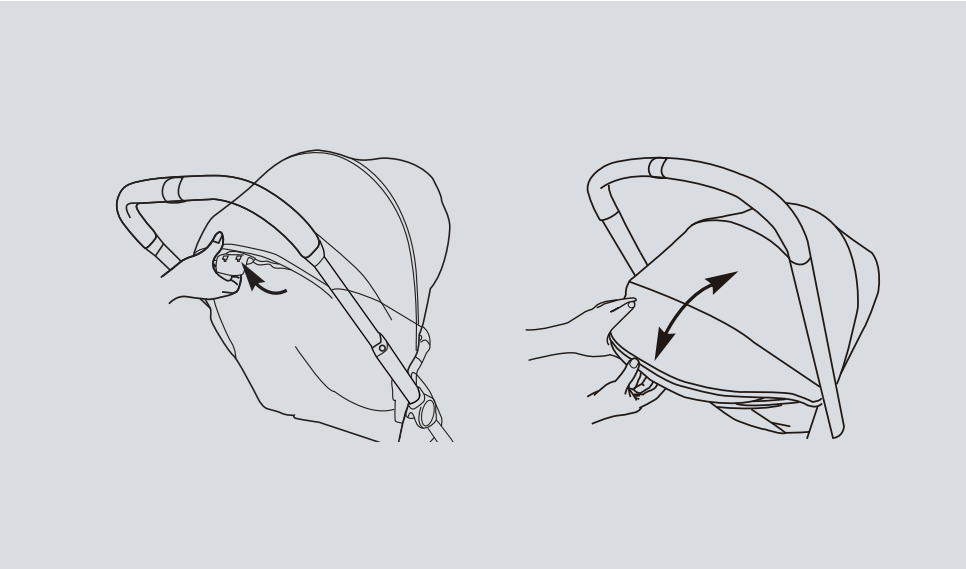

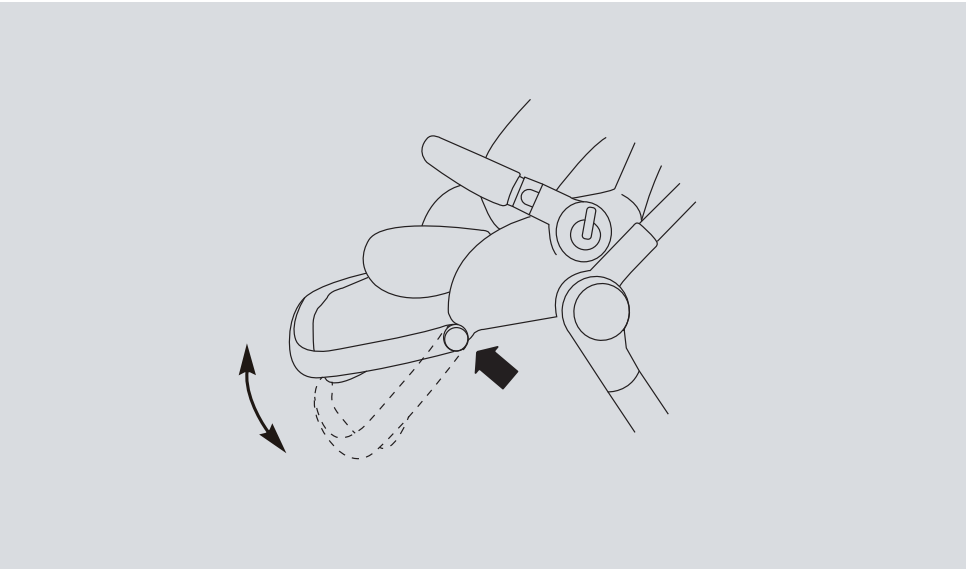

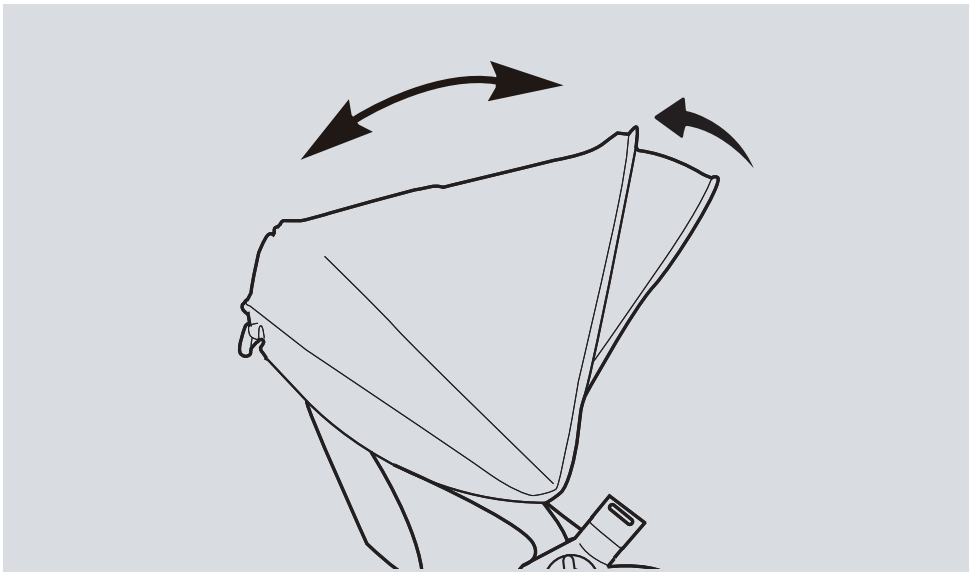

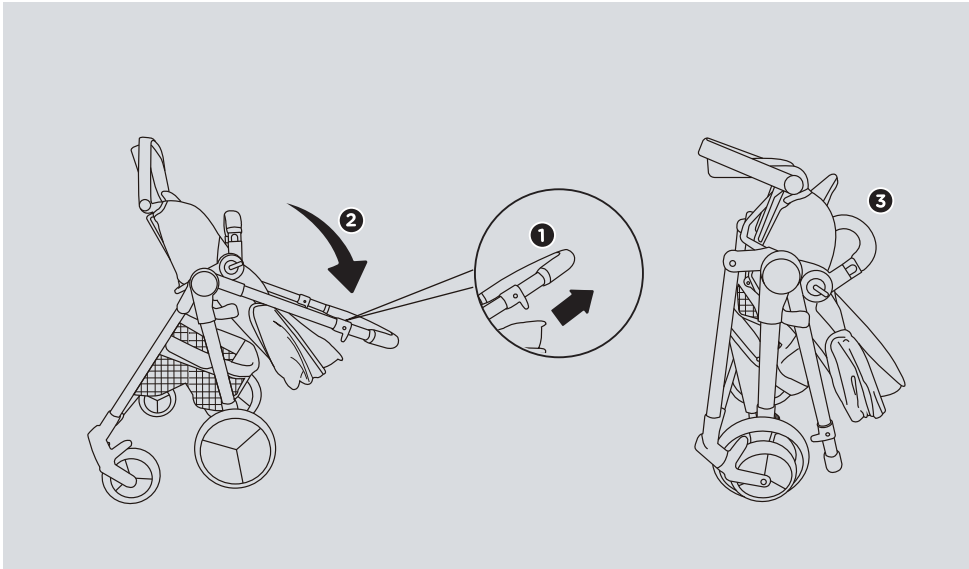
2
1
3

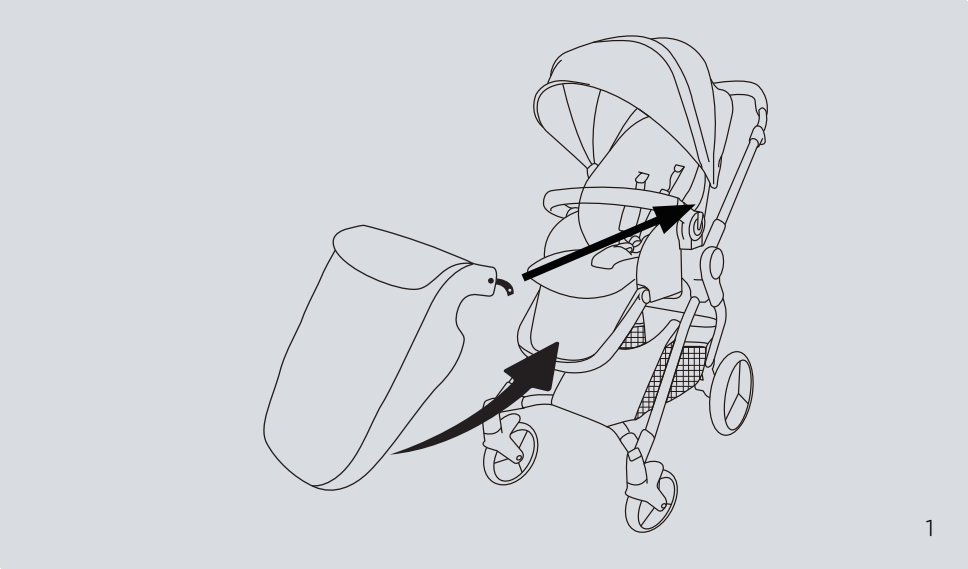
1

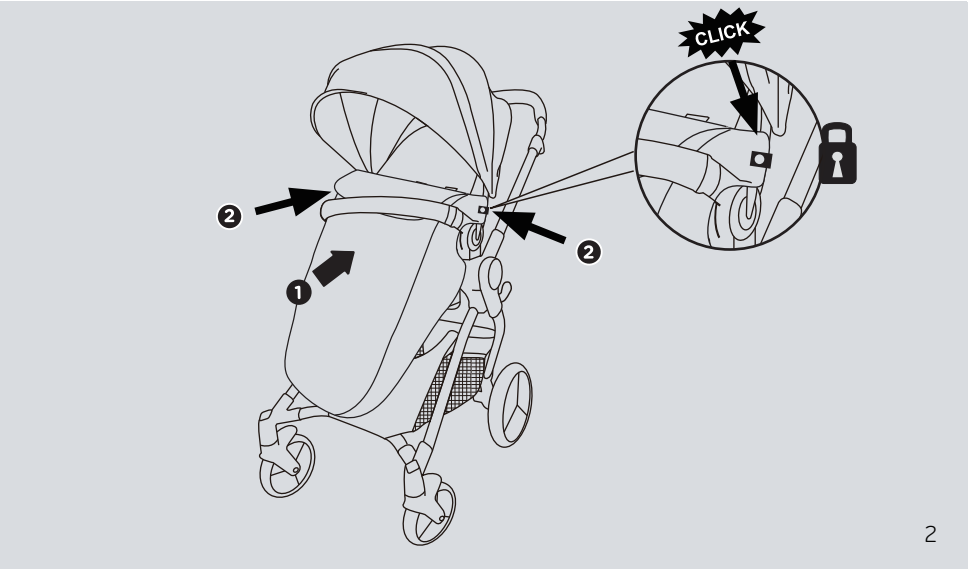
CLICK
2
1
2
2

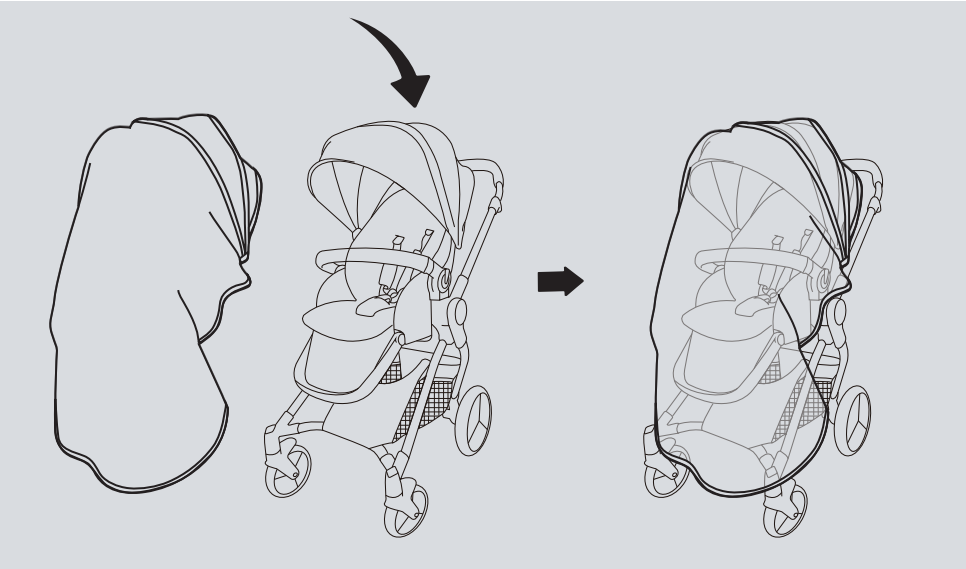

Стор 1

A. Балдахін
B. Вкладка
C. Бампер
D. Ремені
E. Підніжка
F. Передні колеса
G. Ручка
H. Защіпка прогулянкового блоку
I. Накладка ременя
J. Кошик
K. Задні колеса
L. Регулювання кута нахилу
M. Защіпка рами
N. Заднє колісне гальмо
O. Засувка складання
P. Полог
Q. Дощовик

Складання	2
Гальмування	4
Ремені	4
Кут нахилу	5
Підніжка	5
Капюшон	6
Складання	6
Полог	7
Дощовик	8
Попередження і догляд	11-14

УВАГА

Уважно ознайомтеся з попередженнями та інструкціями! Невиконання цієї вимоги може призвести до серйозних травм або смерті!

ВАЖЛИВО - УВАЖНО ПРОЧИТАЙТЕ І ЗБЕРЕЖІТЬ ДЛЯ ВИКОРИСТАННЯ В МАЙБУТНЬОМУ

• НІКОЛИ не за лишайте дитину без нагляду
• УВАГА Для уникнення травмування, переконайтесь, що дитина знаходиться подалі від коляски під час складання чи розкладання.
• УВАГА Цей продукт не підходить для бігу або катання.
• УВАГА Переконайтеся, що всі запірні пристрої знімаються перед використанням.
• УВАГА фіксуйте пристрій перед вийманням дитини або посадкою.
• УВАГА Завжди використовуйте утримучу систему.
• Ця коляска підходить для 36-місячного віку дитини (максимальна вага дитини в цій колясці не повинна перевищувати 15 кг).
• Збірка тільки дорослими. Будьте обережні при розпакуванні і складанні; містить дрібні деталі і деякі предмети з гострими краями.
• Для того, щоб запобігти можливу небезпеку удушення, зніміть і викиньте упаковкуперед використанням цього продукту.
• НЕ нести або котити коляску по сходах або ескалаторі з дитиною в ньому.
• НЕ вішайте речі на ручку ,на задній частині спинки відпочинку і з боків коляски, оскільки вони можуть перекинути коляску і травмувати дитину.
• Переконайтеся, що коляска повністю зібрана і зафіксована в розгорнутому положенні перед використанням.
• ЗАВЖДИ Необхідно виявляти обережність при переході бордюрів або кроків, і ніколи не використовуйте прогулянкову коляску для будь-яких інших цілей, ніж транспортування Вашої дитини. Рухайте коляску в нормальному темпі; швидше, прогулюючись може привести до втрати контролю і травми дитини.
• Щоб уникнути серйозних травм і випадання з коляски, не піднімайте або ложіть сидіння з дитиною в колясці.
• НЕ використовуйте коляску, якщо будь-які частини відсутні або зламані.
• НЕ досволяйте дитині підніматися, лягати, ходити навколо коляски
• НЕ дозволяйте дитині стояти на підніжці. Коляска може перекинутися і травмувати дитину.
• НІКОЛИ не розміщуйте понад 4,5 кг в кошику для зберігання. Якщо вага буде перевищена, це буде небезпечно.
• НЕ несіть додаткових дітей, товари або приналежності на колясці за винятком випадків, рекомендованих в даній інструкції. Візок призначений для використання з однією дитиною.

УВАГА

Уважно ознайомтеся з попередженнями та інструкціями! Невиконання цієї вимоги може призвести до серйозних травм або смерті!

ВАЖЛИВО - УВАЖНО ПРОЧИТАЙТЕ І ЗБЕРЕЖІТЬ ДЛЯ ВИКОРИСТАННЯ В МАЙБУТНЬОМУ

• Необхідно дотримуватися обережності при складанні або розкладання коляски для запобігання травм пальців для вас або вашої дитини в шарнірних областях. Переконайтеся, що дитина не в кріслі або поруч з коляскою при складанні або розкладання.
• НІКОЛИ не залишайте коляску на пагорбі або схилі, навіть з гальмами набору. Візок може перевернутися, поранивши дитини.
• Щоб уникнути випадкового переміщення, завжди встановлюють гальма, коли візок не штовхають.
• УНИКНУТИ удушення:
  - НЕ кладіть іграшки до полога.
  - НЕ розмістити коляску де-небудь поруч з шнурами з вікна жалюзі, драпірування, телефон і т.д.
  - Якщо дитина не закріплена належним чином, дитина може прослизнути в ноги отвори і задихнутись.
• При внесенні коректувань в колясці, ЗАВЖДИ переконайтеся, що всі частини тіла дитини видно з будь-яких рухомих частин коляски.
• Капюшон не призначений для забезпечення захисту від ультрафіолетових променів.
• Гострі або важкі предмети, поміщені в кишенях, можуть привести до пошкодження коляски, або травми дитини.
• НІКОЛИ не переносьте коляску на плечах чи ліктях
• Коли сидіння прогулянкової коляски знаходиться в режимі повного відкидання для немовлят, вона призначена для дитини до 6 місяців.
• Коли сидіння прогулянкової коляски в режимі немовляти, НЕ використовувати будь-які додаткові матраци.
• Коли сидіння прогулянкової коляски знаходиться в режимі повного відкидання, цей продукт підходить для дитини, яка не може сидіти самостійно, пролонгувати і не може підштовхнути себе вгору на руках і колінах. Максимальна вага дитини: 9 кг.
• **ЗАВЖДИ** використовувати режим дитячого найбільшого нахилу для новонароджених.
• **НЕ** використовуйте аксесуари, які не рекомендовані виробником.
• **ТІЛЬКИ** запасні частини, що поставляються або рекомендовані виробником повинні бути використані.
• ВИКОРИСТОВУВАТИ **ТІЛЬКИ** вбудовані накладки ременів коляски на ременях

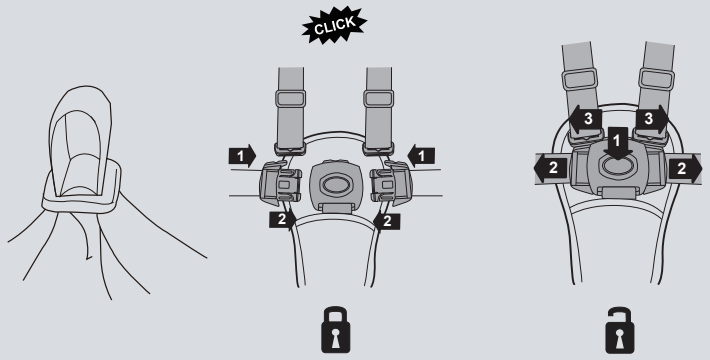

WARNING:
ЗАВЖДИ використовуйте утримуючу систему.

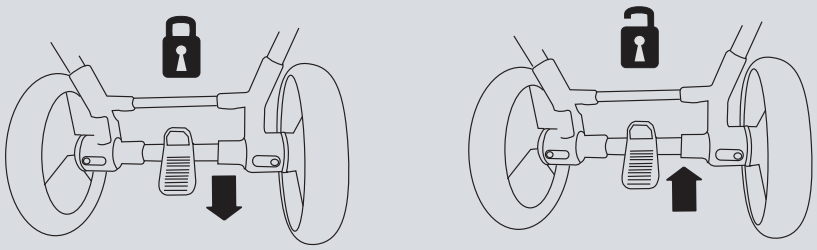

WARNING:
Переконайтеся, що всі запірні пристрої займаються перед використанням. Фіксуйте пристрій коли виймаєте чи кладете дітей

Complies with EN1888-1:2018

Evenflo Експлуатація та догляд

Для того, щоб тримати коляску в хорошому стані, дуже важливо виконувати просте, регулярне технічне обслуговування. Час від часу, перевірте шарніри і складні області.

Тканинні матеріали

• Ви можете протерти тканину сидіння вашої прогулянкової коляски в холодній воді з м'яким миючим засобом.

• Не використовуйте розчинники, каустичну соду або абразивні чистячі засоби.

• Ніколи не використовуйте відбілювач хлору.

Пластикові / металеві деталі

• Протирати м'яким милом і теплою водою.

• Ви не повинні видаляти, демонтувати або змінити будь-яку частину сидіння складного механізму або гальма.

• Надмірний вплив сонячних променів може призвести до деформації пластику.

• Ніколи не використовуйте відбілювач на пластикових або металевих деталей.

Догляд за колесами

• Колеса можуть бути очищені за допомогою вологої тканини. Вони повинні бути витерті повністю з м'яким рушником або серветкою.

Для зберігання

• Перед зберіганням, перевірка на наявність пошкоджень, рвані матеріалу або відсутні частини або якщо будь-яка частина пошкоджена.

• Сонячне світло може пересушити тканину сидіння і шини, тому зберігати коляску в приміщенні продовжить його гарний зовнішній вигляд.

• Переконайтеся, що коляска сухий перед зберіганням протягом тривалих періодів часу.

• Завжди зберігати коляску в сухому приміщенні.

• Зберігайте коляску в безпечному місці, коли він не використовується (тобто, де діти не можуть грати з ним).

• НЕ кладіть важкі предмети на верхній частині коляски.

• НЕ зберігати коляску поблизу прямого джерела тепла, наприклад радіатора або обігрівача.

• Для того, щоб уникнути цвілі, завжди відкритий навіс і просушити перед